Parts Reference Guide
SK464-652E

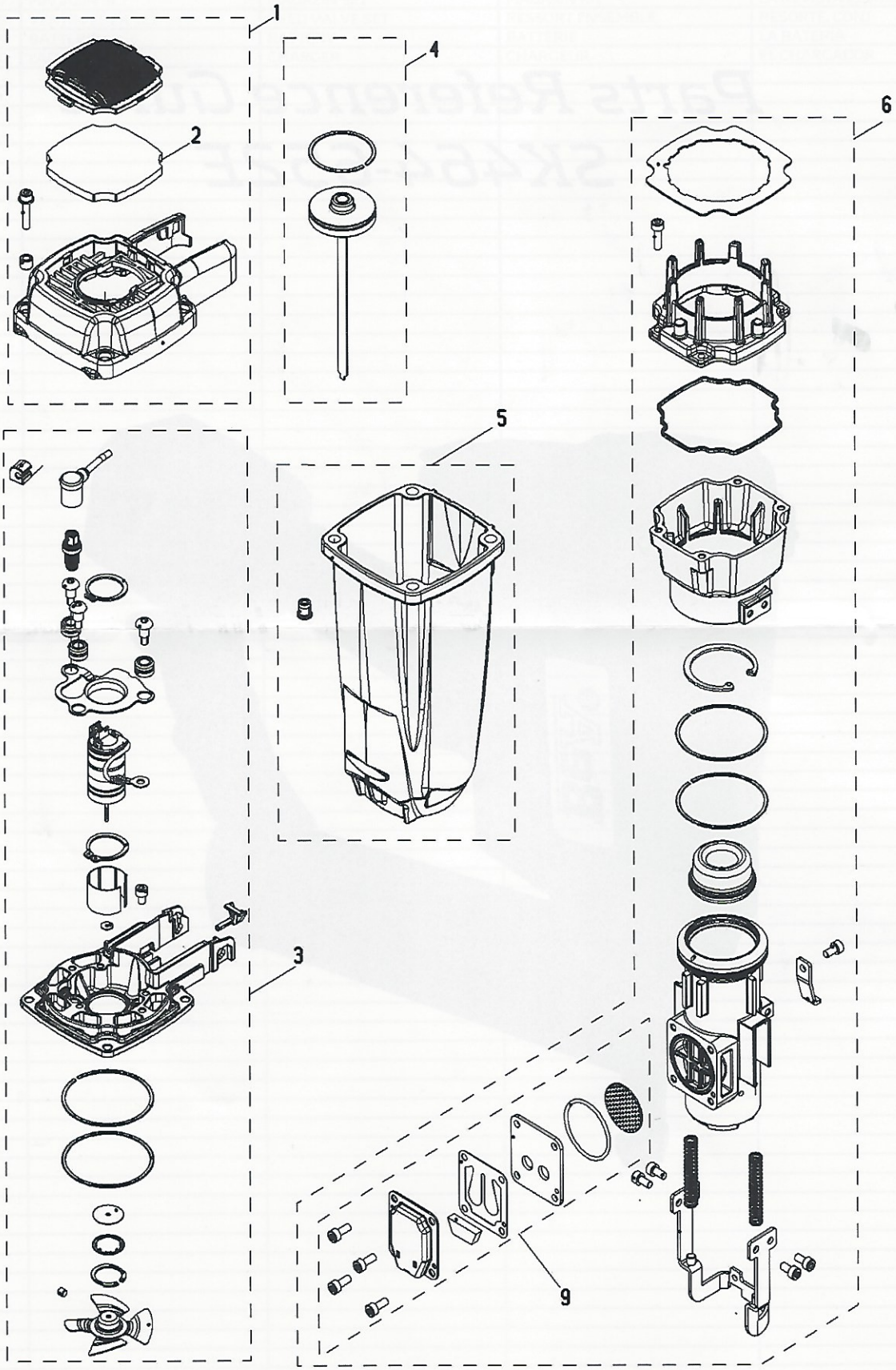
1
2
4
5
6
3
9

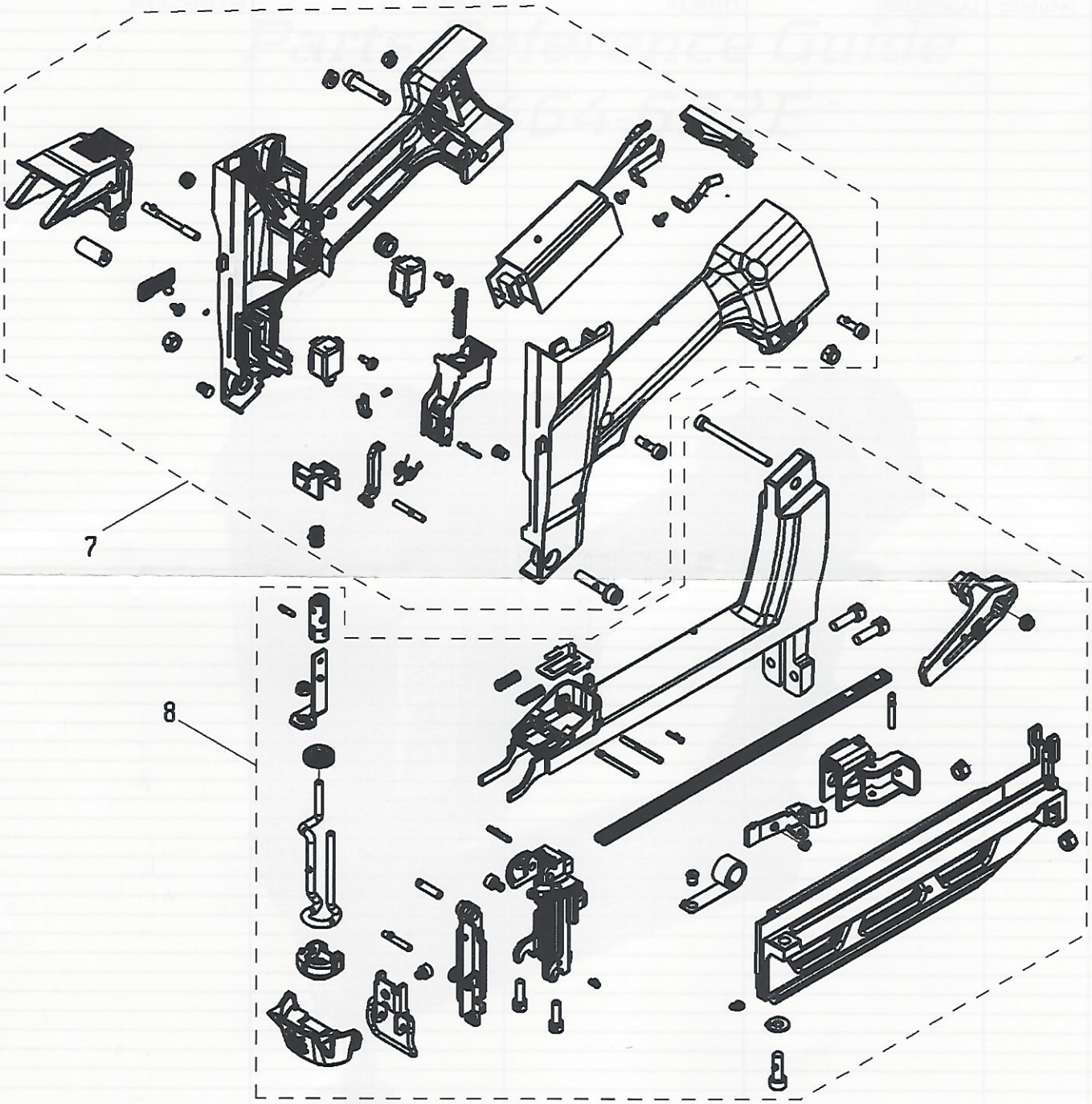
7
8

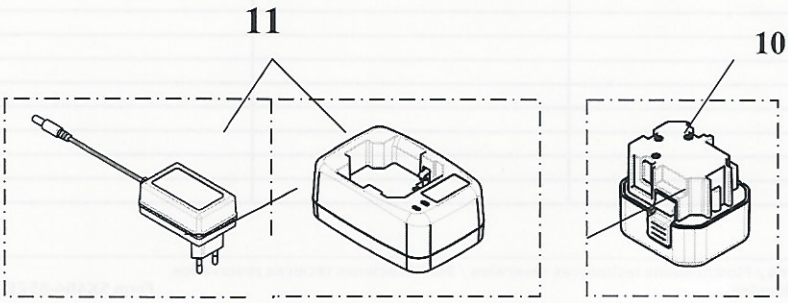
11
10

SK464-652E 12100520

REPLACEMENT PARTS LIST - LISTA DE PARTES DE REPUESTO-ERSATZTEILLISTE-LISTE DE PIECES DE RECHANGE

Pos.	Part No.	BESCHREIBUNG	DESCRIPTION	DESIGNATION	DESCRIPCIÓN
1	14510111	KAPPEN SET	CAP SET	CAPUCHON KIT	CAPEZA KIT
2	14510112	FILTER EINHEIT	FILTER UNIT	FILTRE KIT	FILTRO KIT
3	14510113	MOTOR SET	MOTOR+FAN SET	MOTEUR KIT	MOTOR KIT
4	14510125	KOLBEN SET	PISTON SET	PISTON KIT	PISTÓN SET
5	14510115	GEHÄUSE SET	BODY SET	CORPS KIT	CUERPO KIT
6	14510126	BRENNKAMMER SET	COMBUTION CHAMBER SET	CHAMBRE DE COMBUSTION KIT	CÀMARA COMBUSTIÓN KIT
7	14510117	HANDGRIFF SET	HANDLE SET	POIGNÉE SET	LA MANIIBRA EL JUEGO
8	14510127	MAGAZIN SET	MAGAZIN SET	MAGASIN KIT	LA REVISTA EL JUEGO
9	14510119	VENTILFEDER SET	REED VALVE SET	RESSORT ENSEMBLE	RESORTE, CONJ.
10	14509849	BATTERIE	BATTERY	BATTERIE	LA BATERIA
11	14509850	LADESTATION	CHARGER	CHARGEUR	EL CHARGADOR