Deutsch Ersatzteilliste und Servicehinweise
English Spare parts list, service instructions
Français Nomenclature des piéces détachées et instructions de montage
Español Lista de recambios e instrcciones de uso

BeA

Typ	74/16-404	(Art.-Nr. 12000042)
Type	97/16-407	(Art.-Nr. 12000048)
Tipo		

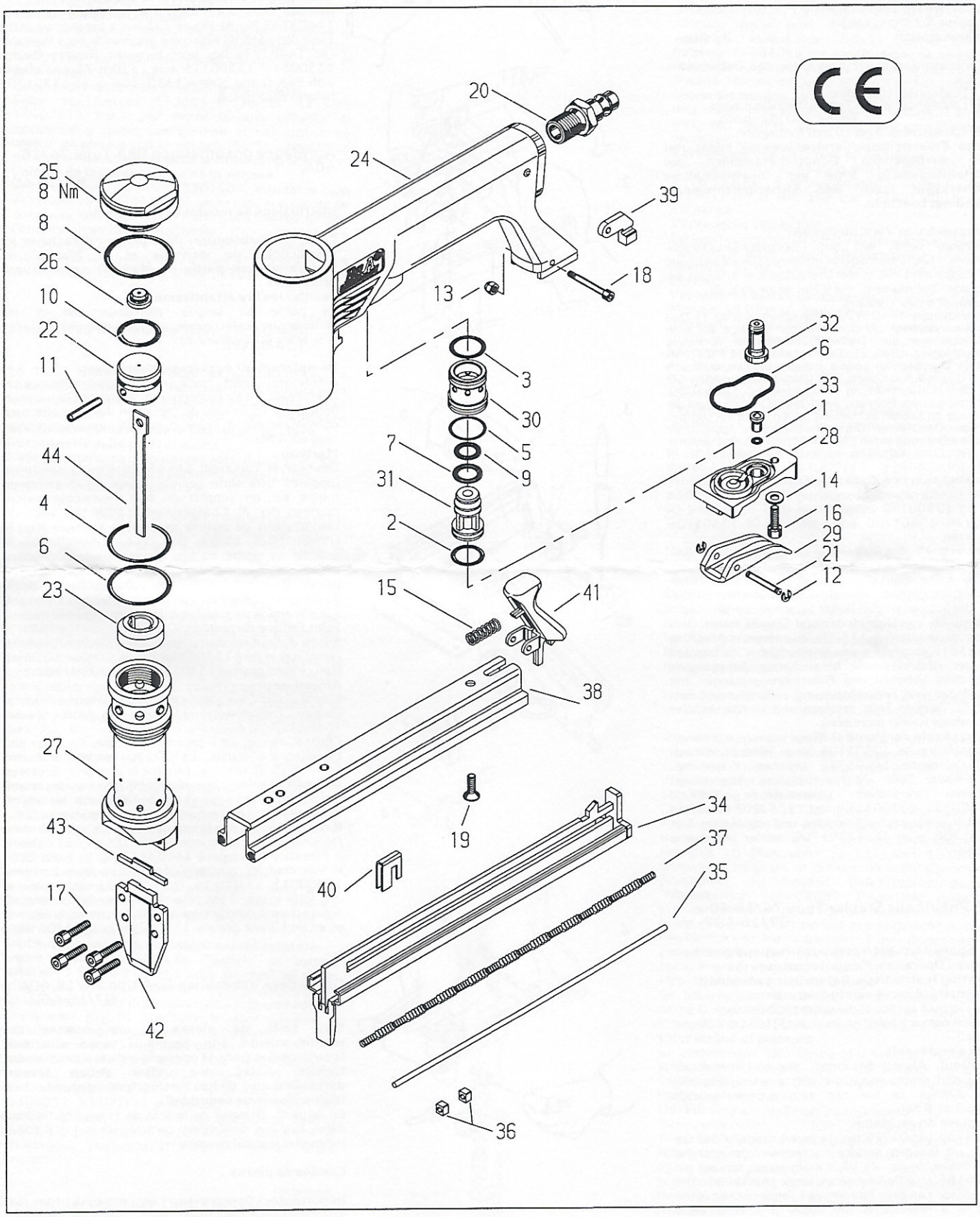

BeA Gruppe, Bogenstraße 43 - 45, 22926 Ahrensburg/Germany, Telefon +49 (0) 4102 78-0, Telefax +49 (0) 4102 78319
http://www.bea-group.com

Svensk

BeA tryckluftsdriven spikpistol typ 74/16-404 97/16-407

Denna reservdelslista/serviceanvisningar utgör en bruksanvisning i förening med bifogade handbok. Läs noggrant igenom anvisningarna innan pistolen tas i drift och följ säkerhetsanvisningarna!
I den tyska delen av reservdelslistan finns de tekniska uppgifterna vid kodnummer [ ]. Byta ut förslitningsdelar

Varning: Skilj apparaten från tryckluftssystemet, töm magasinet. Kåpan ska skruvas fast med en momentnyckel som är inställd på 8 Nm.

Byta ut pådrivaren
Skruva ur den gängade kåpan 14403726 (bild 1). Vänd på pistolen och knacka med lätta slag försiktigt ut pådrivar-kolvenheten på ett träunderlag (bild 2). Tryck ut lagernålen 13300186 med ett hålslag tills pådrivaren går att byta ut (bild 3). Använd BeA:s hjälpmedel "monteringskloss" 14401089. Rikta stiftet mitt i borrhålet. Därefter skall borrhålet i kolven stämmas något på båda sidor. Lägg ett stift (3 mm diameter) diagonalt över borrhålet (bild 3) och slå med en hammare på stiftet, så att borrhålet deformeras något.

Byta ut kolvens o-ring
Se beskrivningen "Byta ut pådrivaren". Byt sedan ut o-ringen 13300158 (bild 3). Sätt i den nya o-ringen med o-ringfett 13301706 eller BeA-olja 13301708.

Byta ut bufferten
Se beskrivningen "Byta ut pådrivaren". Ta ur pådrivar-kolvenheten. För in utdragsanordningen 14401109 lodrätt i cylindern och dra ut bufferten (bild 4).

Att byta ut tryckfjäder och låda
Lossa stoppmuttrarna 13300436. Avlägsna stopparen 14403815, dra ur undermataren bakåt från täcklisten. Lyft lådan uppåt och avlägsna fjäderstyrstången med tryckfjädern och fjäderstödet åt sidan (bild 5). Ersätt de defekta delarna och montera ihop igen i omvänd ordningsföljd.

Byta ut ventilens o-ringar
Lossa cylinderskruven 13301104 (bild 6). Lyft sedan av ventilhöljet 14403732. Knacka ur hela ventilinsatsen (bild 7). O-ringarna 13300011, 13300111 och 13300073 utsätts för starkare slitage och samtliga ska därför bytas ut. Sätt i de nya o-ringarna med o-ringfett 13301706 eller olja 13301708.

Suomed

BeA-paineilmanaulauskone tyyppi 74/16-404; 97/16-407

Tämä varaosalista/huolto-ohjeet muodostavat käyttäjäkäsikirjan kanssa tuotteen käyttöohjeet. Lue käyttöohjeet huolellisesti ennen tuotteen käyttöönottoa ja noudata ehdottomasti turvallisuusohjeita.
Varaosalistan saksankielisessä osassa ovat tekniset tiedot merkitty tunnusnumeroin [ ]. Kuluvien osien vaihto

Huomio: Irrota laite pneumaattisesta painelähteestä, tyhjennä makasiini. Suojan kiinnittäminen on suoritettava vääntömomenttiavaimella, jolloin kääntömomentti asetetaan 8 Nm:ksi

Ohjaimen vaihto
Poistetaan kierrekansi 14403726 (kuva 1). Käännä laitetta ja ravista ulos pienellä iskulla puualustaa vasten ohjain-mäntä-yksikkö (kuva 2). Laakerineula 13300186 työnnetään niin pitkälle ulos, että ohjain voidaan vaihtaa (kuva 3). Käytä BeA-apulaitetta "asennuspölkky" 14401089. Varmista, että tappi on keskellä reikää. Sen jälkeen männän reikä on tilkittävä molemmilta puolilta kevyesti. Käytä siihen halkaisijaltaan 3 mm:n tuurnaa, joka asetetaan poikittain reiän päälle (kuva 3). Lyö vasaralla tuurnaa siten, että reikä muotoutuu hieman.

Männän O-renkaan vaihto
Katso kuvaus "ohjaimen vaihto", vaihda sitten O-rengas 13300158 (kuva 3) ja aseta uusi O-rengas käyttämällä O-rengasrasvaa 13301706 tai BeA-öljyä 13301708.

Iskunvaimentimen vaihto
Katso kuvaus "ohjaimen vaihto". Otetaan ohjain-mäntä-yksikkö ulos. Ohjataan ulosvetolaite 14401109 pystysuoraan sylinteriin ja vedä iskunvaimennin ulos (kuva 4).

Puristusjousen ja vetolaatikon vaihto
Irrota varmistinmutterit 13300436. Poista vaste 14403815, vedä alaluisti peitekiskosta taaksepäin pois. Nosta vetolaatikkoa ylöspäin ja vedä jousiohjaustanko sekä puristusjousi ja jousituki sivusuuntaan pois (kuva 5). Vaihda vialliset osat ja asenna päinvastaisessa järjestyksessä takaisin.

Venttiilien O-renkaiden vaihto
Löysätään sylinteriruuvia 13301104 (kuva 6), jonka jälkeen nostetaan venttiilinkantta 14403732. Otetaan koko venttiilisarja pois (kuva 7). Kovemmasta kulutuksesta kärsivät O-renkaat 13300011, 13300111 ja 13300073 pitää vaihtaa kaikki ja asettaa uudestaan laittamalla O-renkaiden rasvaa 13301706 tai öljyä 13301708.

1	O-Ring	13300002
2	O-ring	13300011
3	Joint torique	13300012
4	Aro torico	13300021
5		13300054
6		13300070
7		13300073
8		13300082
9		13300111
10		13300158
11	Lagernadel Pin Axe Eje	13300186
12	Sicherungsscheibe Circlip Clips Clip	13300346
13	Sicherungsmutter Safety nut Ecrou de sûreté Tornillo de seguridad	13300436
14	Scheibe Disc Rondelle Arandela	13300479
15	Druckfeder Pressure spring Ressort à pression Muelle de presion	13301014
16	Zylinderschraube	13301104
17	Allen bolt	13302683
18	Vis cylindrique Tornillo allen	14400119
19	Senkschraube Countersunk bolt Vis creuse fraisée Tornillo avellanado	13302684
20	Anschlußnippel Air hose connector Embout de raccordement Conector de aire manguera	14000244
21	Achse Pin Axe Eje	14400118
22	Kolben Piston Piston Piston	14403712
23	Puffer Bumper Amortisseur Amortiguador	14403714
24	Gehäuse Body Corps Cuerpo	14403722
25	Kappe Cap Capuchon Cabeza	14403726
26	Dämpfer Damper Amortisseur Regulador	14403727
27	Zylinder Cylinder Cylindre Cilindro	14403728
28	Ventilabdeckung Valve cap Capuchon de soupape Tapa valvula	14403732
29	Auslöser Trigger Levier de détente Gatillo de disparo	14403733
30	Ventilzylinder Valve cylinder Cylindre de soupape Valvula cilindro	14403734
31	Ventilschaft Valve shaft Corps de la soupape Vastago valvula	14403735
32	Zwischenhülse Cylinder, intermediate valve Arbre intermédiaire Valvula intermedio cilindro	14403736
33	Schaltstift Valve pin Bouton de commande Pasador valvula	14403738
34	Unterschieber Back nose assembly Chargeur Guia	14403809
35	Federführungsstange Spring guide shaft Tige Vastago guia muelle	14403810
36	Federabstützung Spring support Support de ressort Soporte de muelle	14403811
37	Druckfeder Pressure spring Ressort à pression Muelle de presion	14403812
38	Abdeckschiene Cover Rail de couverture Tapa cargador	14403814
39	Anschlag Stop Butoir Tope	14403815
40	Schubkasten Feeder bar Chariot Barra cargador	14403816
41	Sperrklinke Locking pawl Cliquet Trinquete de cierre	14403817
42	Werkzeug Teil 1 Front nose Plaque frontale Placa guia delantera	14403818
43	Werkzeug Teil 2 Back nose Plaque arrière Placa guia posterior	14403819
44	Treiber Driver blade Marteau Lengueta	14403820

Für Typ 97/16-407 12000048

38	Abdeckschiene Cover Rail de couverture Tapa cargador	14403826
42	Werkzeug Teil 1 Front nose Plaque frontale Placa guia delantera	14403827
44	Treiber Driver blade Marteau Lengueta	14403828