Deutsch	Ersatzteilliste und Servicehinweise
English	Spare parts list, service instructions
Français	Nomenclature des piéces détachées et instructions de montage
Español	Lista de recambios e instrcciones de uso

Typ	71/16-401	(Art.-Nr. 12000032)
Type	71/16-401 L	(Art.-Nr. 12000034)
Tipo	71/16-401 PR	(Art.-Nr. 12000033)

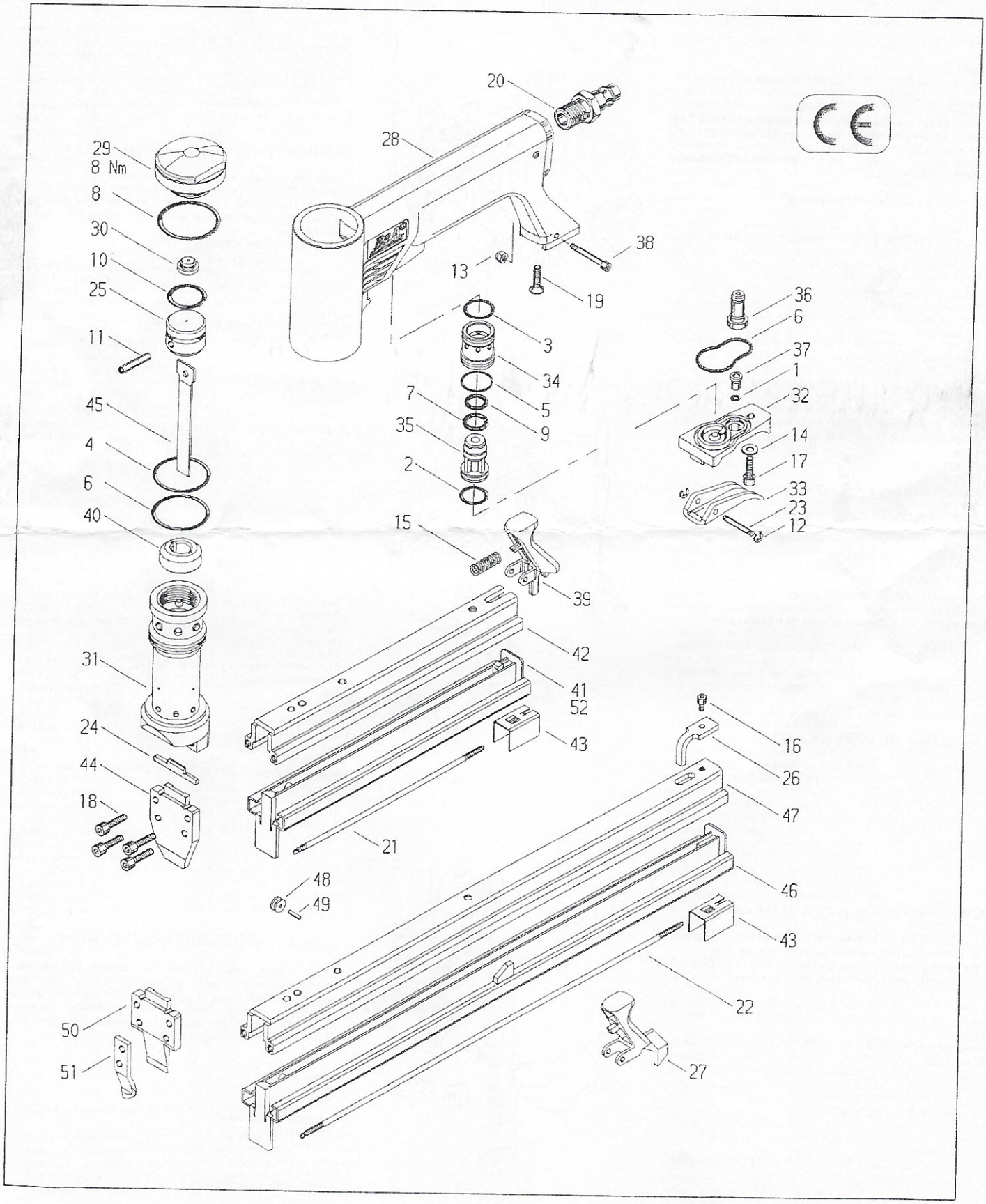

BeA tryckluftsdriven spikpistol typ 71/16-401

Denna reservdelslista/serviceanvisningar utgör en bruksanvisning i förening med bifogade handbok. Läs noggrant igenom anvisningarna innan pistolen tas i drift och följ säkerhetsanvisningarna!
I den tyska delen av reservdelslistan finns de tekniska uppgifterna vid kodnummer [ ]. Byta ut förslitningsdelar.
Varning: Skilj apparaten från tryckluftssystemet, töm magasinet. Kåpan ska skruvas fast med en momentnyckel som är inställd på 8 Nm.

Byta ut pådrivaren
Skruva ur den gängade kåpan 14403726 (bild 1). Vänd på pistolen och knacka med lätta slag försiktigt ut pådrivar-kolvenheten på ett träunderlag (bild 2). Tryck ut lagernålen 13300186 med ett hålslag tills pådrivaren går att byta ut (bild 3). Använd BeA:s hjälpmedel "monteringskloss" 14401089. Rikta stiftet mitt i borrhålet. Därefter skall borrhålet i kolven stämmas något på båda sidor. Lägg ett stift (3 mm diameter) diagonalt över borrhålet (bild 3) och slå med en hammare på stiftet, så att borrhålet deformeras något.

Byta ut kolvens o-ring
Se beskrivningen "Byta ut pådrivaren". Byt sedan ut o-ringen 13300158 (bild 3). Sätt i den nya o-ringen med o-ringfett 13301706 eller BeA-olja 13301708.

Byta ut bufferten
Se beskrivningen "Byta ut pådrivaren". Ta ur pådrivar-kolvenheten. För in utdragsanordningen 144011090 lodrätt i cylindern och dra ut bufferten (bild 4).

Byta ut dragfjädern och draglådan
Lossa stoppmuttern 13300436. Ta bort cylinderskruven 14403739 och spärrhaken 14403740 (14403721 lång). Dra ut den undre sliden bakåt ur täckskenan. Haka fast den nya dragfjädern 14400053 (14400185 lång) i draglådan. För fjädern bakåt under styrrullen i den undre sliden och haka fast den (bild 5).

Byta ut ventilens o-ringar
Lossa cylinderskruven 13301104 (bild 6). Lyft sedan av ventilhöljet 14403777. Knacka ur hela ventilinsatsen (bild 7). O-ringarna 13300011, 13300111 och 13300073 utsätts för starkare slitage och samtliga ska därför bytas ut. Sätt i de nya o-ringarna med o-ringfett 13301706 eller olja 13301708.

BeA-paineilmanaulauskone tyyppi 71/16-401

Tämä varaosalista/huolto-ohjeet muodostavat käyttäjäkäsikirjan kanssa tuotteen käyttöohjeet. Lue käyttöohjeet huolellisesti ennen tuotteen käyttöönottoa ja noudata ehdottomasti turvallisuusohjeita.
Varaosalistan saksankielisessä osassa ovat tekniset tiedot merkitty tunnusnumeroin [ ]. Kuluvien osien vaihto.
Huomio: Irrota laite pneumaattisesta painelähteestä, tyhjenna makasiini. Suojan kiinnittäminen on suoritettava vääntömomenttiavaimella, jolloin kääntömomentti asetetaan 8 Nm:ksi.

Ohjaimen vaihto
Poistetaan kierrekansi 14403726 (kuva 1). Käännä laitetta ja ravista ulos pienellä iskulla puualustaa vasten ohjain-mäntä-yksikkö (kuva 2). Laakerineula 13300186 työnnetään niin pitkälle ulos, että ohjain voidaan vaihtaa (kuva 3). Käytä BeA-apulaitetta "asennuspölkky" 14401089. Varmista, että tappi on keskellä reikää. Sen jälkeen männän reikä on tilkittävä molemmilta puolilta kevyesti. Käytä siihen halkaisijaltaan 3 mm:n tuurnaa, joka asetetaan poikittain reiän päälle (kuva 3). Lyö vasaralla tuurnaa siten, että reikä muotoutuu hieman.

Männän O-renkaan vaihto
Katso kuvaus "ohjaimen vaihto", vaihda sitten O-rengas 13300158 (kuva 3) ja aseta uusi O-rengas käyttämällä O-rengasrasvaa 13301706 tai BeA-öljyä 13301708.

Iskunvaimentimen vaihto
Katso kuvaus "ohjaimen vaihto". Otetaan ohjain-mäntä-yksikkö ulos. Ohjataan ulosvetolaite 144011090 pystysuoraan sylinteriin ja vedä iskunvaimennin ulos (kuva 4).

Vetojousen ja vetolaatikon vaihto
Varmuusmutteri 13300436 avataan. Irrotetaan sylinteriruuvi 14403739 ja suljin 14403740 (14403721 pitkä). Vedetään alakansi peitekiskoa pitkin taaksepäin, sitten kiinnitetään uusi vetojousi 14400053 (14400185 pitkä) vetolaatikkoon, se viedään ohjauskelan ympäri taakse ja kiinnitetään (kuva 5).

Venttiilien O-renkaiden vaihto
Löysätään sylinteriruuvia 13301104 (kuva 6), jonka jälkeen nostetaan venttiilinkantta 14403777. Otetaan koko venttiilisarja pois (kuva 7). Kovemmasta kulutuksesta kärsivät O-renkaat 13300011, 13300111 ja 13300073 pitää vaihtaa kaikki ja asettaa uudestaan laittamalla O-renkaiden rasvaa 13301706 tai öljyä 13301708.

1	O-Ring	13300002
2	O-ring	13300011
3	Joint torique	13300012
4	Aro tórico	13300021
5	O-ring	13300054
6	O-ring	13300070
7		13300073
8		13300082
9		13300111
10		13300158
11	Lagernadel Pin Axe Pasador Spina Pen	13300186
12	Sicherungsscheibe Circlip Clips Anilo de seguridad Anello di sicurezza Borgring	13300346
13	Sicherungsmutter Safety nut Ecrou de sûreté Tuerca de seguridad Dado di sicurezza Borgmoer	13300436
14	Scheibe Disc Rondelle Arandela Rondella Schijf	13300479
15	Druckfeder Pressure spring Ressort à pression Resorte de presión Molla di pressione Drukveer	13301014
16	Zylinderschraube	13301091
17	Allen bolt	13301104
18	Vis cylindrique Tornillo cilíndrico Vite cilindrica Inbusbout	13302683
19	Senkschraube Countersunk bolt Vis creuse fraisée Tornillo hundido de cabeza Vite incasso Bout met verzonken kop	13302684
20	Anschlußnippel Air hose connector Embout de raccordement Boquilla para manguera Attacco aria Insteeknippel	14000244
21	Zugfeder	14400053
22	Tension spring Ressort de traction Muelle de tracción Molla di trazione Trekveer	14400185
23	Achse Pin Axe Eje Spina Pen	14400118
24	Werkzeug Teil 2 Back nose Plaque arrière Placa guia 2 Frontale 2 Achterplaat (neus)	14403711
25	Kolben Piston Piston Pistón Pistone Zuiger	14403712
26	Anschlag Stop Butoir Tope Battuta Aanslag	14403720
27	Sperrklinke Locking pawl Cliquet Gatillo de fijación Ganzio carello Grendel	14403721
28	Gehäuse Body Corps Cuerpo Fusione Huis	14403722
29	Kappe Cap Capuchon Tapa Coperchio Kap	14403726
30	Dämpfer Damper Amortisseur Amortiguador Ammortizzatore Buffer	14403727
31	Zylinder Cylinder Cylindre Cilindro Cilindro Cylinder	14403728
32	Ventilabdeckung Valve cap Capuchon de soupape Tapa de la válvula Coperchio valvola Ventielkap	14403732
33	Auslöser Trigger Levier de de'tente Gatillo de disparo Grilletto Ventieltrekker	14403733
34	Ventilzylinder Valve cylinder Cylindre de soupape Cilindro de válvula Cilindro valvola Ventielcylinder	14403734
35	Ventilschaft Valve shaft Corps de la soupape Cuerpo de la válvula Corpo valvola Ventielschaft	14403735
36	Zwischenhülse Cylinder, intermediate valve Arbre intermédiaire Casquillo intermedio Pistoncino valvola Ventielpijpje	14403736
37	Schaltstift Valve pin Bouton de commande Eje válvula Perno leva valvola Ventielstift	14403738
38	Zylinderschraube Allen bolt Vis cylindrique Tornillo cilíndrico Vite cilindrica Inbusbout	14403739
39	Sperrklinke Locking pawl Cliquet Gatillo de fijación Ganzio carello Grendel	14403740
40	Puffer Bumper Amortisseur Amortiguador Tampone ammortizzatore Buffer	14403787
41	Unterschieber Back nose assembly Chargeur Guía Carrello parte inferiore Onderlader	14403772
42	Abdeckschiene Cover Rail de couverture Carril tapa Guida Magazijnkap	14403777
43	Schubkasten Feeder bar Chariot Empujador Spintore Aandrukschuif	14403778
44	Werkzeug Teil 1 Front nose Plaque frontale Placa guia 1 Frontale 1 Voorplaat (neus)	14403783
45	Treiber Driver blade Marteau Lengueta Lama Slagpen	14403786
46	Unterschieber Back nose assembly Chargeur Guía Carrello parte inferiore Onderlader	14403789
47	Abdeckschiene Cover Rail de couverture Carril tapa Guida Magazijnkap	14403792
48	Rolle Rouleau Rodillo Rollino Rolletje	14403972
49	Achse Pin Axe Eje Spina Pin	14404019
	401 PR	**1200033**
50	Profilbandwerkzeug Thinned nose Nariz para perfil de banda	14403784
51	Kufe Guide plate Placa guia	14403785
52	Unterschieber Back nose assembly Chargeur Guía Carrello parte inferiore Onderlader	14403775